DCディジタルボルテージレギュレータ

MODEL DCR-4 PAT.

ディジタルスイッチで直流電圧を可変します。

WADECO

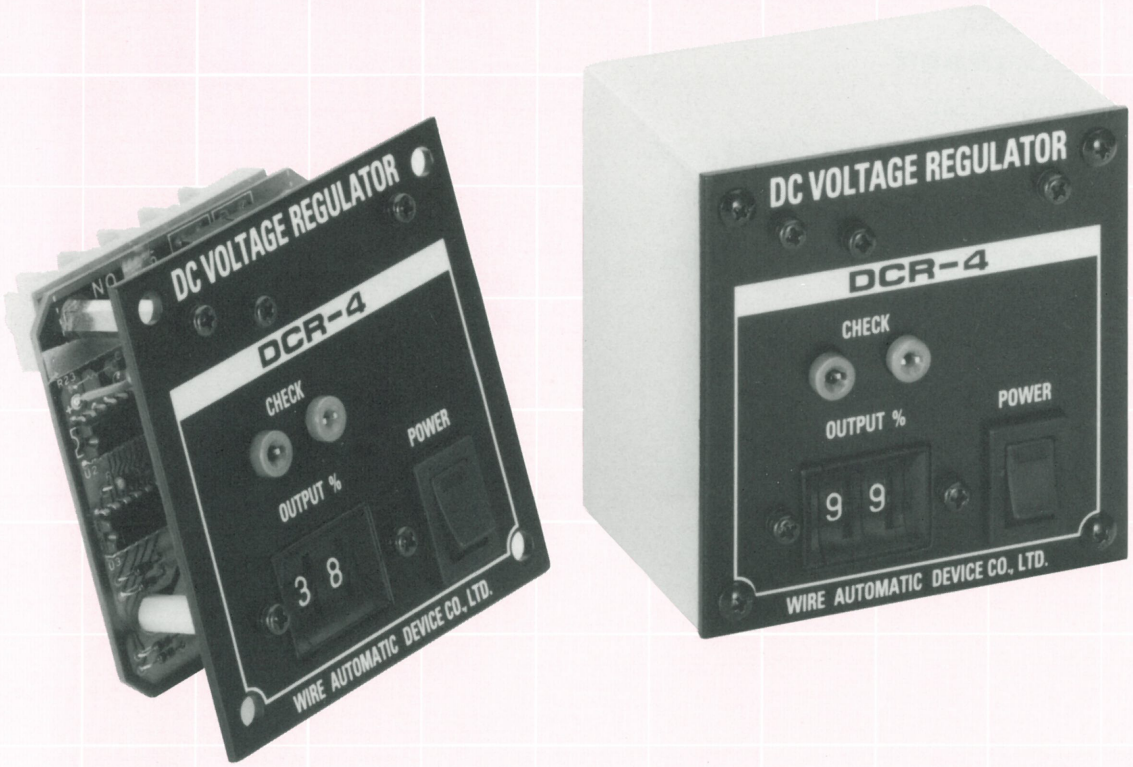

◆概　要

DCR-4形DCディジタルボルテージレギュレータは、好評のDCR-2形の特徴を受けつぎ、さらに、使いやすさと信頼性を追求したNEW直流電圧調整器です。
直流入力を一定間隔で入力し、その入時間をディジタルスイッチで調整し直流出力を可変します。
交流のスライダックと同感覚でパウダブレーキ等直流機器の電圧調整が簡単にできます。

◆特　徴

- ■装置の制御電源が不要。
- ■電力損失が小さく、出力を0から最大迄、任意に設定できます。
- ■設定された出力電圧の入力電圧に対する割合は一定です。
- ■ディジタルスイッチで出力電圧を設定します。振動で設定値が狂うことがありません。
- ■テスタで簡単に出力電圧値が確認できるチェックプラグ付。
- ■ON-OFFスイッチで負荷を入切できる。
- ■構造が堅牢で遠心力に耐える設計で回転体内に装備できる。
- ■据置、埋込の両取付ができる。
- ■小型、軽量。

株式会社 WADECO

WADECO

DC DIGITAL VOLTAGE REGULATOR　MODEL DCR-4

◆仕 様

形　　式	DCR-41（ケース付） DCR-42（ケース無し）
入　　力	DC5～35V 単相又は三相全波整流
出　　力	DC0～入力電圧の最大－1.7V 2桁ディジタルスイッチにより0～最大迄99段階に調整し出力する。
出力電流	Max. DC5A 抵抗又は誘導負荷
使用周囲温度	－10℃～＋50℃
耐ノイズ	ノイズシュミレータによる方形波ノイズ（立上り1nsec. 幅1μsec.）±1.5KV ・電源端子間及び電源グランド間 ・電源周期又は位相0～360°、毎秒100回
塗装色	表　面：黒 ケース：マンセル 5Y7/1
重　　量	DCR-41（ケース付）　500g DCR-42（ケース無し）210g

◆結線例

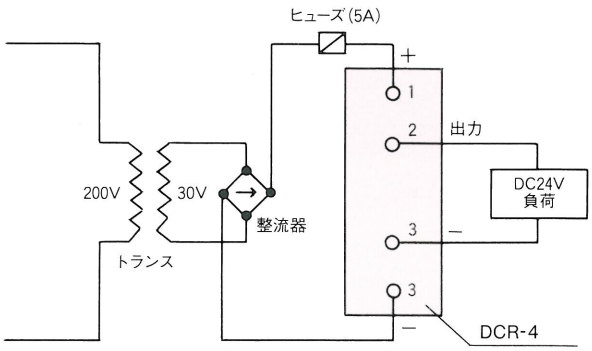

注）入力の極性を誤ったり、出力（端子2～3間）を短絡又は地絡すると電圧調整器が損傷します。電源の投入前に確認下さい。

外形寸法図

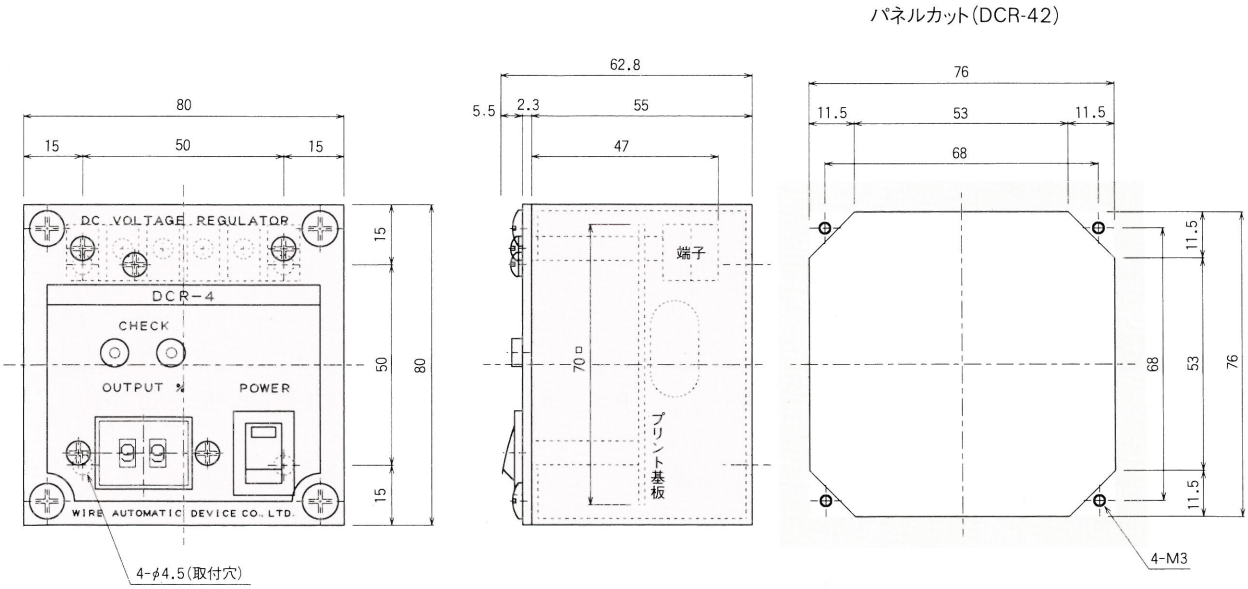

※本仕様は予告なく変更することがあります。

株式会社 WADECO

本　　社：〒661-0021 兵庫県尼崎市名神町1丁目12番9号 WADECOビル
TEL(06)6482-3838　FAX(06)6481-6321
東京営業所：〒150-0042 東京都渋谷区宇田川町2番1 渋谷ホームズ202
TEL(03)3770-5519　FAX(03)3770-5520
URL：http://www.wadeco.co.jp